HOMEFORT

HU **Beépíthető üvegkerámia főzőlap / Használati és szerelési útmutató**

EN **Hob / User Manual**

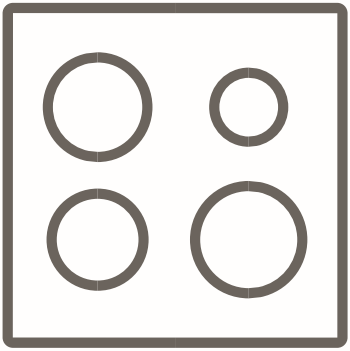

Modell:

HFBK64T0B
HFBK64T2B

Gyártó: Onlinemárkabolt Magyarország Kft.
7624 Pécs, Szigeti út 144.
tel.: +36-1-478-21-28, email: info@onlinemarkaboltok.hu

Köszönjük, hogy ezt a terméket választotta.

Ez a kezelési útmutató fontos információt tartalmaz a biztonságról, illetve a készülék működtetésében és karbantartásában segítő utasításokról.
Szánjon időt ennek az útmutatónak az elolvasására a készülék használata előtt, és tartsa meg ezt a füzetet, hogy a jövőben megnézhesse.

Ikon	Típus	Jelentés
	FIGYELMEZTETÉS	Súlyos, akár halálos sérülés veszélye
	ÁRAMÜTÉS KOCKÁZATA	Veszélyes feszültség kockázata
	TŰZ	Figyelmeztetés; Tűzveszélyes / gyúlékony anyagok
	FIGYELEM	Sérülés vagy anyagi kár kockázata
	FONTOS / MEGJEGYZÉS	A készülék helyes üzemeltetése, használata

Jelen használati útmutató a gyári használati útmutató fordítása alapján készült.

TARTALOMJEGYZÉK

1.FONTOS BIZTONSÁGI UTASÍTÁSOK 4
1.1. Általános biztonsági figyelmeztetések 4
1.2. Beszerelési figyelmeztetések 6
1.3. Használat közben 7
1.4. Tisztítás és karbantartás közben 8
2.BEÉPÍTÉS ÉS A HASZNÁLAT ELŐKÉSZÍTÉSE 10
2.1. A főzőlap beépítése 10
2.2. Elektromos csatlakozás és biztonság 12
3.TERMÉKTULAJDONSÁGOK 13
4.TERMÉK HASZNÁLATA 14
4.1. A főzőlap kezelése 14
5. TISZTÍTÁS ÉS KARBANTARTÁS 18
5.1. Tisztítás 18
6. HIBAELHÁRÍTÁS ÉS SZÁLLÍTÁS 19
6.1 Hibaelhárítás..... 19
6.2 Szállítás..... 19
6.3 Vevőszolgálat/Customer service 19
7. Műszaki leírások. 21
7.1. Termékinformációs adatlap 21

1. FONTOS BIZTONSÁGI UTASÍTÁSOK

- Alaposan olvassa végig a használati és szerelési útmutatót a készülék használata előtt, és tartsa elérhető helyen. Őrizze meg a készülék garanciajegyét, valamint használati és szerelési útmutatóját a későbbi használathoz vagy a későbbi tulajdonos számára.
- Jelen útmutató több modellhez tartozik. Előfordulhat, hogy az Ön készüléke nem rendelkezik a jelen útmutatóban leírt összes funkcióval. Különösen figyeljen oda az ábrákra a használati útmutató olvasása során.

1.1. Általános biztonsági figyelmeztetések

- Ezt a készüléket 8 év feletti gyermekek és csökkent fizikai, érzékszervi vagy szellemi képességű, illetve tapasztalatlan személyek csak a biztonságukért felelős személy felügyelet mellett használhatják, illetve ha elmagyarázták nekik és megtanulták a készülék biztonságos használatát, valamint megértették annak esetleges veszélyeit. Gyermekek nem játszhatnak a készülékkel. Tisztítást és felhasználói karbantartást csak 15 éven felüli gyermekek végezhetnek kizárólag felügyelet mellett!

- ⚠ **FIGYELMEZTETÉS:** A készülék és hozzáférhető részei használat közben felforrósodnak. Ügyeljen rá, hogy ne érjen hozzá a forró részekhez. 8 évnél fiatalabb gyermeket ne engedjen a készülék és a csatlakozókábel közelébe.

FIGYELMEZTETÉS: Felügyelet nélkül a tűzhelyen hagyott forró zsír vagy olaj veszélyes lehet, és tüzet okozhat. SOHA ne vízzel oltsa el az ilyen tüzet! Kapcsolja ki a készüléket, majd takarja le a lángot egy fedővel vagy oltókendővel.

VIGYÁZAT: A főzési folyamatot felügyelni kell. A rövid ideig tart főzést is folyamatosan felügyelni kell.

FIGYELMEZTETÉS: Tűzveszély: Ne tároljon tárgyakat a főzőfelületen.

FIGYELMEZTETÉS: Ha a főzőlap felülete megrepedt vagy eltört, kapcsolja ki a készüléket az áramütés elkerülése érdekében.

- A lehajtható fedéllel rendelkező modellek esetében használat előtt tisztítsa le az esetlegesen kiömlött anyagokat, és a fedél lecsukása előtt hagyja lehűlni a főzőlapot.
- Ne működtesse a készüléket külső időzítővel vagy külső távirányítással.
- A főzőlap felületének tisztításához ne használjon erős súrolószert vagy súroló szivacsot. Megkarcolhatják a felületeket, ami az üveg összetöréséhez vagy a felület károsodásához vezethet.
- Ne használjon a készülék tisztításához gőztisztítót.
- Készülékét az érvényes nemzeti és nemzetközi szabványoknak és előírásoknak megfelelően gyártották.
- A karbantartási és szerelési munkákat csak az arra jogosult szakképzett szerelő végezheti. A hivatalos engedély nélküli szerelő által végzett beszerelési és javítási munkák veszélyt jelenthetnek. Tilos a készülék műszaki jellemzőit bármilyen módon

megváltoztatni vagy módosítani. A nem megfelelő főzőlapvédők baleseteket okozhatnak.

- Beszerelés előtt győződjön meg róla, hogy a helyi szolgáltatás feltételei (villamos feszültség és frekvencia), valamint a készülék műszaki adatai megfelelnek egymásnak, kompatibilisek. A készülék műszaki adatait megtalálja a címkén.

⚠ **VIGYÁZAT:** Ez a készülék étel készítésére és kizárólag beltéri háztartási használatra készült. Tilos más célra használni (mint például nem-háztartási cél, vagy kereskedelmi cél, illetve fűtés).

- Minden lehetséges intézkedést megtettünk az Ön biztonsága érdekében. Mivel az üveg eltörhet, ezért legyen különösen óvatos takarítás közben, hogy ne sértse meg a felületét. Ügyeljen rá, hogy ne verje vagy üsse az üveg felülethez a kiegészítőket, edényeket.
- Ügyeljen arra, hogy a tápkábel ne legyen beszorulva vagy sérült a telepítés során. Ha a tápkábel sérült, a veszély elhárítása érdekében a gyártónak, a hivatalos márkaszervizének vagy hasonlóan képzett szakembernek kell kicserélnie.
- Tartsa távol a gyermekeket és állatokat a készüléktől.

1.2. Beszerelési figyelmeztetések

- Ne működtesse a készüléket annak teljes beszerelése előtt!
- A készüléket szakképzett szerelőnek kell beszerelnie. A gyártó nem vállal felelősséget semmilyen kárért, ami hibás elhelyezésből és jogosulatlan személy általi beszerelésből ered.

- A készülék kicsomagolásakor ellenőrizze, hogy a készülék nem sérült meg szállítás közben. Bármilyen sérülés esetén a készüléket ne használja, és azonnal lépjen kapcsolatba a vevőszolgálattal. A csomagoláshoz felhasznált anyagok (nylon, tűzőkapcsok, hungarocell,stb.) a gyermekekre veszélyesek lehetnek, ezért össze kell gyűjteni, és azonnal el kell távolítani őket.
- Védje készülékét a környezeti hatásoktól. Ne tegye ki olyan hatásoknak, mint például a napsütés, eső, hó, por vagy túlzott pára.
- A készüléket körülvevő anyagoknak (szekrények, munkalap) legalább 100°C-os hőmérsékletnek hőállónak kell lenniük.
- A főzőlap alsó felületének hőmérséklete működés közben megemelkedhet, ezért a termék alá hőálló elválasztó elemet kell helyezni.

1.3. Használat közben

- Működés közben ne tegyen a készülékre vagy annak környékére gyúlékony vagy éghető anyagokat.

Ne hagyja őrizetlenül a főzőlapot, ha szilárd vagy folyékony zsiradékkal vagy olajjal főz. A túl nagy hő hatására lángra kaphat. Soha ne öntsön vizet az olaj/zsír által okozott lángra, ehelyett kapcsolja ki a főzőlapot, és takarja le az edényt egy fedővel vagy tűzoltó takaróval.

- A főzőedényeket mindig a főzőzóna közepére helyezze, az edény fogantyút pedig fordítsa úgy, hogy ne lehessen leverni, vagy beleakadni.
- Ha a hosszú ideig nem használja a főzőlapot, kapcsolja ki a főkapcsolót.

- Győződjön meg róla, hogy használaton kívül a vezérlőgombok mindig a „**0**" (kikapcsolt) álláson vannak.

1.4. Tisztítás és karbantartás közben

- Mielőtt bármilyen tisztítási vagy karbantartási műveletet elvégezne, ellenőrizze, hogy a készülék ki van-e kapcsolva.
- Ne távolítsa el a vezérlőgombokat a kezelőpanel tisztításához.
- Készüléke hatékonyságának és biztonságos működésének megőrzése érdekében javasoljuk, hogy csak eredeti alkatrészeket használjon és csak a hivatalos márkaszervizzel végeztesse el a szükséges javítási munkákat.

CE Megfelelőségi nyilatkozat

Kijelentjük, hogy termékeink megfelelnek a vonatkozó EU direktíváknak, jogszabályoknak, valamint a hivatkozott szabványokban szereplő előírásoknak.

A készüléket kizárólag otthoni főzésre, ételkészítésre tervezték. Bármilyen más használat (például szoba fűtése) helytelen használatnak minősül és veszélyes.

Az üzemeltetési utasítások több modellre vonatkoznak. Az utasítások és az Ön modellje között észrevehet különbségeket.

A régi készülék ártalmatlanítása

A terméken vagy a csomagolásán található szimbólum azt jelzi, hogy a terméket nem szabad háztartási hulladékként kezelni. Azt át kell adni az elektromos és elektronikus berendezések megfelelő gyűjtőpontján újrahasz-

nosításra. Ha segít abban, hogy ezt a terméket megfelelően ártalmatlanítsák, segít megelőzni a környezetre gyakorolt negatív következményeket, melyet a helytelen hulladékkezelés okozhat. A termék újrahasznosításával kapcsolatos további információkért lépjen kapcsolatba a helyi hivatallal, a szemétszállító szolgálattal, vagy a forgalmazóval, ahol azt vásárolta.

2. BEÉPÍTÉS ÉS A HASZNÁLAT ELŐKÉSZÍTÉSE

FIGYELMEZTETÉS: A készülék beszerelését a márkaszervíz munkatársának vagy szakképzett szerelőnek kell elvégeznie a jelen útmutató utasításai szerint és az aktuális helyi szabályozások betartásával.

- A helytelen beszerelés sérülést vagy károsodást okozhat, amiért a gyártó nem vállal felelősséget és amire a garancia nem vonatkozik.
- Beszerelés előtt győződjön meg róla, hogy a helyi feltételek (elektromos feszültség és frekvencia, és/vagy a gáz jellege és a gáznyomás gázfőzőlap esetén), valamint a készülék követelményei megfelelnek egymásnak. A készülék beállítási követelményeit megtalálja az adattábla címkén.
- A felhasználás helye szerinti ország hatályos előírásait, jogszabályait és szabványait be kell tartani (biztonsági előírások, az előírásoknak megfelelő újrahasznosítás, stb).

Utasítások a beszerelő számára
Általános utasítások

- Miután eltávolította a csomagolóanyagot a készülékről és tartozékairól, győződjön meg róla, hogy a készülék nem sérült. Ha bármilyen sérülést tapasztal, ne használja a készüléket és forduljon azonnal a vevőszolgálathoz.
- Ellenőrizze, hogy nincs a közelben olyan gyúlékony vagy éghető anyag, mint például függöny, olaj, konyharuha, stb, amely lángra kaphat.
- A készülék közelében lévő munkalapnak és bútornak olyan anyagból kell készülnie, amely 100°C fölötti hőmérsékletnek is ellenáll.
- Ha a készülék fölé páraelszívót vagy szekrényt kívánt felszerelni, a főzőlap és a szekrény/páraelszívó közötti biztonsági távolságnak meg kell felelnie az alábbiaknak:

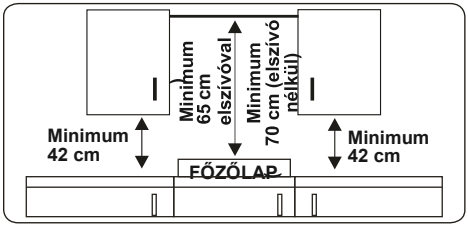

- A készüléket nem szabad közvetlenül mosogatógép, hűtő, fagyasztó, mosógép vagy ruhaszárító fölé szerelni.
- Ha a készülék alja kézzel hozzáférhető, akkor a készülék aljához egy megfelelő, hőálló anyagból készült elemet/akadályt kell felszerelni azért, hogy ne lehessen hozzáférni a készülék aljához.

2.1. A főzőlap beépítése

A készüléket beszerelési készlettel szállítjuk, amely magában foglalja a ragasztótömítést, a rögzítőkonzolokat és a csavarokat.

- Vágja ki a nyílás méretét az ábra szerint. Úgy határozza meg a nyílás helyét a munkalapon, hogy a főzőlap beszerelése után az alábbi követelmények teljesüljenek.

B (mm)	590	**min. A (mm)**	50
T (mm)	520	**min. C (mm)**	50
H (mm)	41-47,5	**min. E (mm)**	500
C1 (mm)	560	**min. F (mm)**	10
C2 (mm)	490	**G (mm)**	20
D (mm)	50	**I (mm)**	25
J (mm)	5		

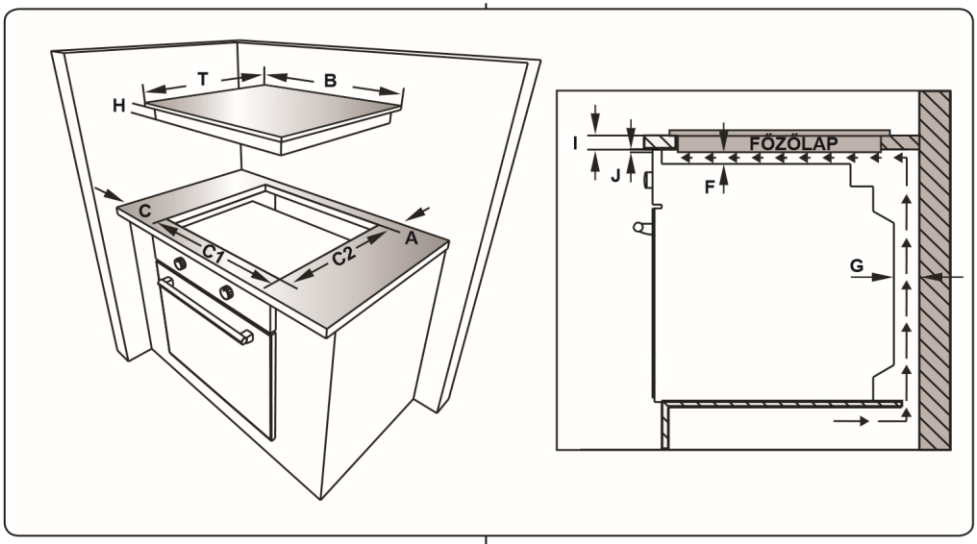

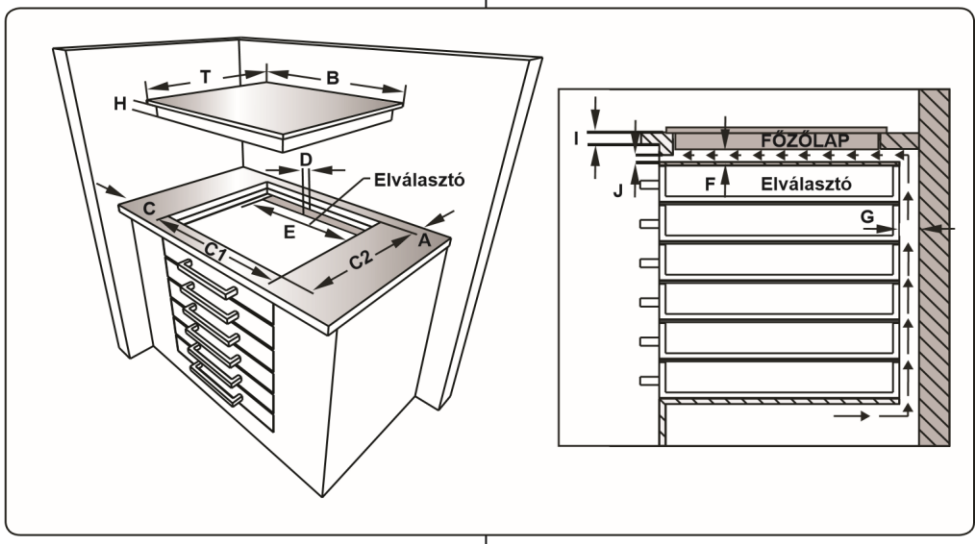

- Ragassza a mellékelt egyoldalas öntapadós szigetelő szalagot körbe végig a főzőlap alsó szélére. Ne feszítse meg a szalagot.

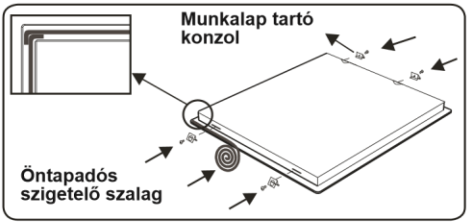

- Csavarja a 4 munkalap tartó konzolt a készülék oldalfalához.

- Helyezze a készüléket a nyílásba.

2.2. Elektromos csatlakozás és biztonság

FIGYELMEZTETÉS: A készülék elektromos bekötését a márkaszerviz munkatársának, vagy egy szakképzett villanyszerelőnek kell elvégeznie ezen útmutató utasításai szerint, az érvényes helyi előírásokat betartva.

FIGYELMEZTETÉS: A KÉSZÜLÉKET FÖLDELNI KELL!

- Mielőtt a készüléket csatlakoztatnák az áramellátáshoz, ellenőrizni kell, hogy a készülék feszültségének névleges adatai (a készülék adattábláján jelölve) megfelelnek-e a rendelkezésre álló hálózati feszültségnek és a hálózati elektromos vezetékek megfelelőek a készülék teljesítményéhez (szintén látható az adattáblán).
- A bekötéshez csak szigetelt vezetékeket használjon. A helytelen bekötés kárt tehet a készülékben. Ha a hálózati vezeték sérült és ki kell cserélni, ezt csak szakképzett személy végezheti el.
- Ne használjon adaptereket, elosztókat és/vagy hosszabbítót.
- A tápkábel legyen távol a készülék forró részeitől és tilos meghajlítani vagy összenyomni. Máskülönben a vezeték megsérülhet, ami zárlatot okoz.
- Fix bekötés esetén szereljen fel egy omnipoláris áramkör-megszakítót (legalább 3 mm-es), mely megfelel a vonatkozó előírásoknak és a későbbiekben a készülék közelében könnyen hozzáférhető.
- A biztosítéknak könnyen elérhetőnek kell lennie a készülék beépítése után is.
- Ellenőrizze, hogy minden csatlakozás megfelelően meg van-e húzva.
- Rögzítse a tápkábelt a kábelbilincsbe, majd zárja le a fedelet.

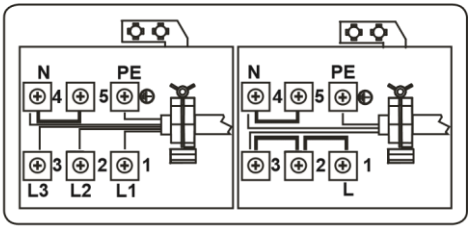

- A bekötési rajz a csatlakozó dobozon található.

3. TERMÉKTULAJDONSÁGOK

Fontos: A termék műszaki jellemzői különbözőek és készüléke külseje eltérhet az alábbi ábrákon látottaktól.

A készülék részei:

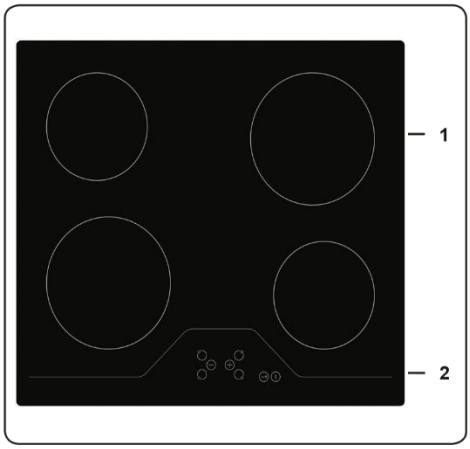

1. Kerámia főzőlap
2. Kezelőpanel

4. TERMÉK HASZNÁLATA

4.1. A főzőlap kezelése A főzőlapot a megfelelő érintőszenzor megnyomásával vezérelheti. Minden nyomást hangjelzéssel jelez a készülék.

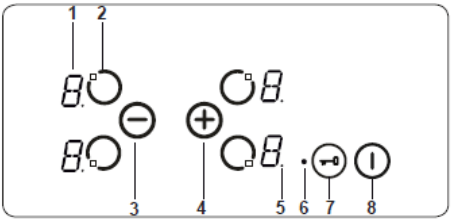

1- Főzőzóna kijelző
2- Főzőzóna bekapcsolása/kikapcsolása
3- Fokozat csökkentése
4- Fokozat növelése
5- Tizedespont
6- Billentyűzár kijelzője
7- Billentyűzár
8- Be/Kikapcsolás

Üzemmódok leírása		
Készenléti mód	S-mód	A főzőlap kezelőszervei áram alatt vannak és az összes zóna kijelzője ki van kapcsolva, vagy a maradékhő kijelző világít.
Bekapcsolt mód	B mód	Legalább egy zóna kijelzője ‘0’ és ‘9’ közötti értéket mutat.
Lezárt mód	VR mód	A főzőlap kezelőszervei le vannak zárva.

A készülék ki- és bekapcsolása

Ha a készülék készenléti módban van, bekapcsolni a Ki/Bekapcsoló gomb ⏻ legalább 1 másodpercig tartó megnyomásával lehet. Hangjelzést ad, jelezve a sikeres műveletet.
Minden főzőzóna kijelzőjén „**0**” jelenik meg, és a főzőzónákhoz tartozó minden tizedespont villog (1 másodperc be, 1 másodperc ki). Ha nem történik művelet 10 másodpercen belül, az összes főzőzóna kijelzője kikapcsol.

Ha a kijelzők kikapcsoltak, a főzőlap készenléti módban van. Ha a főzőlap be van kapcsolva (B mód) és a ⏻ gombot 2 másodpercnél tovább tartja lenyomva, akkor a készülék kikapcsol és újra készenléti módban lesz. A ⏻ gomb megnyomásával a készülék bármikor kikapcsolható, még akkor is, ha közben más gombokat is megnyomnak.

Ha maradékhő miatt valamelyik főzőzóna még meleg, a meleg zóna kijelzője világít.

Főzőhely kiválasztása

Amikor egy főzőhelyet kiválaszt a hozzá tartozó ki/bekapcsolás gombbal , a főzőhely kijelzőjének tizedespontja villogni kezd. A kiválasztott főzőhely fokozatát beállíthatja 1 és 9 közötti értékre a fokozat beállító ⊕ vagy ⊖ gombbal.

A gombokat 3 másodpercen belül meg kell nyomni a főzőzóna kiválasztása után, különben a zóna kiválasztása törlődik, és a fokozat beállítás tizedespontja eltűnik. Ha nem hajt végre semmilyen műveletet 10 másodpercen belül, a főzőlap visszavált készenléti módra.

A fokozat beállítást mindig a ⊕ vagy a ⊖ gombbal tudja megváltoztatni. Az elérhető beállítások: 1 és 9 közötti értékek.

Minden gombnyomást vagy kijelző változást egy hangjelzéssel kísér a készülék.

Főzési fokozat beállítása Booster funkcióval és anélkül

Mindegyik főzőzóna rendelkezik Booster (rásegítés) funkcióval.

Ha a booster funkcióra van szüksége, állítsa a fokozatot az aktuális beállításról a 9. fokozatra a ⊖ gomb megnyomásával.

Miután elérte a 9. fokozatot, nyomja meg a ⊕ gombot a booster funkció bekapcsolásához. A kijelzőn felváltva villog az “**A**” jelzés és a “**9**”-es érték, jelezve, hogy aktív a booster funkció.

Ha a booster funkció aktív, akkor a főzőhely maximális teljesítménnyel fog működni egy ideig, a booster bekapcsolása előtt kiválasztott fokozat beállításától függően. Ha a booster ideje

lejárt, már csak a fokozat lesz látható a kijelzőn.

A booster funkció kikapcsolásához nyomja meg a ⊖ gombot, amíg a „**0**” hőfok beállítás meg nem jelenik.

Az önálló főzőzónák kikapcsolása

A kiválasztott főzőzóna 3 különböző módon kapcsolható ki:

- A ⊕ és a ⊖ gombok együttes megnyomásával
- A fokozat értékét ´0`-ra állítják a ⊖ gomb többszöri megnyomásával
- Az időzített kikapcsolás funkciót használják az adott főzőzónához.

A ⊕ és a ⊖ gombok együttes használata

Válassza ki a kívánt főzőzónát a Főzőhely bekapcsolás/kikapcsolás gombbal . A kiválasztott főzőzóna kijelzőjén villogni kezd a tizedespont. A főzőzóna kikapcsolásához nyomja meg egyszerre a ⊕ és a ⊖ gombokat. A készülék hangjelzést ad és a fokozat kijelzőn megjelenik a “**0**” jelzés, ha sikeres volt a művelet.

Ha az időzítő aktív a kiválasztott főzőzóna esetében, akkor a „**0**” jelenik meg a főzőzóna és az időzítő kijelzőjén, és a kapcsolódó zóna kijelző és az Időzítő funkció egyaránt kikapcsol.

Ha maradékhő miatt a főzőzóna még meleg, a fokozat kijelzőn "H" jelölés látható.

A fokozat értékét "0"-ra állíthatja a ⊖ gombbal

A főzőzóna kikapcsolható a fokozat beállítás „**0**” -ra csökkentésével is. Ez a főzőzóna tizedespont jelzését, a hozzá tartozó főzőzóna kijelzőt és az időzítő kijelzőjét is kikapcsolja.

Ha maradékhő miatt a főzőhely még meleg, a kijelzőn egy "H" jelzés látható.

Az időzített kikapcsolás funkció használata az adott főzőzónán (ha elérhető)

Miután az időzítő lejárt nullára, az időzítő leáll, az adott főzőzóna kijelzőn „**0**” jelenik meg, az időzítő kijelzőjén pedig „**00**” lesz látható. A megfelelő főzőzóna jelzése eltűnik.

Egy hangjelzés is hallható, amikor az időzítő leáll. Bármely gomb megnyomásával az időzítő elnémul.

Billentyűzár

A billentyűzár funkció a készülék „biztonságos módjának” beállítására szolgál, és csak Bekapcsolt módban (B-mód) használható. A billentyűzár aktiváláshoz tartsa legalább 2 másodpercig lenyomva a Billentyűzár gombot . Ezt a műveletet egy hangjelzés nyugtázza, és a Billentyűzár kijelző villog, jelezve, hogy a főzőzóna zárolva van.

Ha a főzőzóna le van zárva, a készüléket csak a ⏻ gomb megnyomásával lehet kikapcsolni, az összes többi gomb blokkolva van, és a gombok megnyomásával nem lehet beállításokat elvégezni. Ha bármely másik gombot megnyomják a billentyűzár használatakor, akkor hangjelzés hallható, és a Billentyűzár kijelző villog.

Csak a kikapcsolás érhető el a ⏻ gomb használatával. Ha azonban a készüléket kikapcsolják, akkor nem lehet újraindítani anélkül, hogy feloldanák a billentyűzárat.

Gyermekzár

A gyermekzár funkció célja a készülék lezárása egy összetett, többlépcsős folyamat eredményeként. A gyermekzár (és feloldása) csak a készenléti (S) módban érhető el. Először addig kell nyomva tartani a ⏻ gombot, amíg a hangjelzés megszólal majd egyszerre legalább 0,5 másodpercig, de legfeljebb 1 másodpercig kell nyomva tartani a ⊕ és a ⊖ gombokat. Ezt követően érintse meg a ⊕ gombot a gyermekzár aktiválásához. Mind a négy főzőzóna kijelzőjén egy „**L**” jelenik meg megerősítésként.

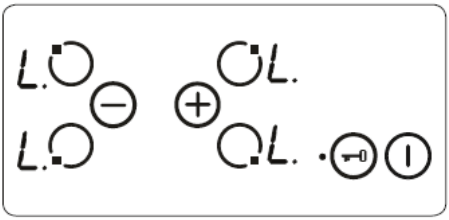

Ha az időzítő még visszaszámol, akkor a készülék még elszámol "00"-ig és hangjelzést ad. Az időzítő leteltének megerősítése után a készülék teljesen lezár. Egyetlen gomb se használható, amíg a készülék le van zárva.

A gyermekzár hasonló módon kapcsolható ki, ahogy a bekapcsolása történik. Miután megnyomta a ⏻ gombot, egy hangjelzés hallható, majd legalább 0,5 másodpercig egyidejűleg kell lenyomni a ⊕ és a ⊖ gombokat, majd csak a ⊖ gombot kell megnyomni. A sikeres feloldás megerősítéseként az „**L**" jelzés már nem jelenik meg.

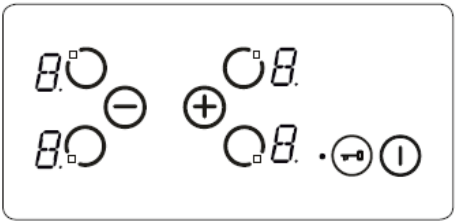

Kezelőfelület biztonsági funkciói

A véletlenszerű használat elkerülése érdekében az alábbi biztonsági funkciók érhetők el.

Érzékelő biztonsági kikapcsolása

A készülék érintővezérlésének akaratlan használata megakadályozására egy ellenőrző funkciót építettek be. Abban az esetben, ha egy vagy több gombot 12 másodpercnél hosszabb ideig nyomnak, a hangjelzés tíz percig szól a nem megfelelő használatot jelezve. Például egy tárgyat az egyik gombra helyeznek vagy előfordulhat érzékelőhiba stb.

A biztonsági kikapcsolás következtében a főzőlap S-módba kapcsol, és mindegyik főzőzóna kijelzőjén „F" jelzés villog. Ha a hibás működés oka megszűnt, a vizuális és a hangjelzés is megszűnik.

Ha maradékhő van, az összes többi főzőzóna kijelzőjén "H" jelzés látható.

Túlmelegedés elleni kapcsoló

Mivel a kezelőszervek nagyon közel vannak a főzőlap elülső közepén lévő főzőzónához, előfordulhat, hogy a helytelenül elhelyezett edényt nem érzékel a biztonsági kikapcsolás funkció, ezért a főzőlap nagyon magas hőmérsékletre melegszik. Ezáltal az üveg és a gombok érintése veszélyessé válik.

A főzőlap kezelőegység károsodásának megakadályozása érdekében a készülék folyamatosan ellenőrzi a kezelőfelület hőmérsékletét, és kikapcsol túlmelegedés esetén.

Ezt egy „**t**" betű jelzi a főzőzóna kijelzőjén, amíg a hőmérséklet le nem csökken.

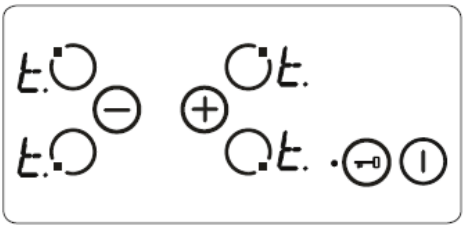

Amint a hőmérséklet lecsökkent, a főzőzóna kijelzőjéről a „**t**" jelzés eltűnik, és a főzőlap vezérlőegysége visszatér készenléti (S) módba. Ez azt jelenti, hogy a felhasználó a ⏻ gomb megnyomásával tudja újra bekapcsolni a készüléket.

Használati idő korlátozása

A főzőlap kezelőegységének használati ideje korlátozott. Ha egy főzőzóna hőmérséklet értékét (fokozatát) egy adott ideig nem változtatták meg, a főzőzóna

automatikusan kikapcsol. 10 másodpercig egy „**0**” jelenik meg, azonban előfordulhat némi maradékhő. A használati idő korlátja függ a kiválasztott fokozat beállításától.

A főzőzóna automatikus kikapcsolását követően, a fentebb leírt módon, a főzőzóna újra használható, és erre a fokozat beállításra vonatkozó maximális használati idő lesz érvényes.

Maradékhő funkciók

Minden főzés után a kerámia főzőlapban hő marad, amit maradékhőnek nevezünk. A készülék nagyjából kiszámítja, hogy mennyire meleg az üveg. Ha a számított hőmérséklet magasabb, mint + 60°C, akkor ez az adott főzőzóna kijelzőjén megjelenik, mindaddig amíg a számított hőmérséklet + 60°C felett marad, még a készülék kikapcsolását követően is.

A maradékhő kijelzése a legalacsonyabb prioritású, minden más megjelenített érték felülírhatja, beleértve a biztonsági kikapcsolás során megjelenő kijelzéseket és a hibakódokat is. Ha egy áramkimaradás után a főzőlap újra áramot kap, a maradékhő kijelzője villog. Ha a főzőzóna maradékhője meghaladja a + 60°C-ot, mielőtt az áramkimaradás bekövetkezne, a kijelző villogni kezd, amíg a maradékhő megmarad, vagy amíg a főzőzónát másik főzési művelethez ki nem választják.

Tippek és tanácsok

Fontos: Ha a kerámia főzőzónákat magasabb hőmérsékleten működtetik, akkor a fűtött területek úgy tűnhetnek, mintha be- és kikapcsolnának. Ennek oka egy biztonsági eszköz, amely megakadályozza az üveg túlmelegedését. Ez a működés magas hőmérsékleten normális, nem okoz kárt a főzőlapban és nem nyújtja el a főzési időt.

FIGYELMEZTETÉS:

- Soha ne működtesse a főzőlapot, ha nincsenek edények a főzőzónán.
- Csak megfelelően vastag aljú lapos serpenyőket használjon.
- Mielőtt a főzőlapra helyezné, ellenőrizze, hogy az edény alja száraz-e.
- Amíg a főzőzóna működik, fontos, hogy a serpenyő a zóna közepén legyen elhelyezve.
- Az energiatakarékosság érdekében soha ne használjon a főzőhely átmérőjétől eltérő méretű serpenyőt.

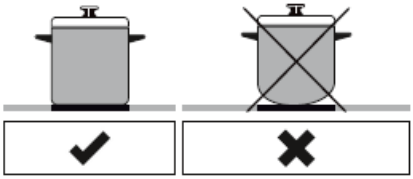

Lekerekített aljú edény

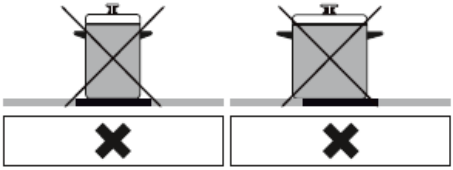

Kicsi edény átmérő **Az edény alja nincs pontosan a helyén**

- Ne használjon durva aljú serpenyőket, mert ezek megkarcolhatják az üvegkerámia felületet.
- Ha lehet, mindig helyezzen fedőt az edényekre a hőveszteség elkerülése érdekében.
- A hozzáférhető alkatrészek hőmérséklete megemelkedhet a készülék működése közben. Működés közben, illetve amíg működés után teljesen ki nem hűl, tartsa távol a gyerekeket és az állatokat a főzőlaptól.
- Ha repedést észlel a főzőlapon, akkor azonnal kapcsolja ki, és jelezze a vevőszolgálatnak.

5. TISZTÍTÁS ÉS KARBANTARTÁS

5.1. Tisztítás

FIGYELMEZTETÉS: Kapcsolja ki a készüléket és hagyja lehűlni a tisztítása előtt.

Általános utasítások

- A tisztítószerek használata előtt ellenőrizze, hogy azok megfelelőek-e és ajánlja-e azokat a gyártó az Ön készülékéhez.
- Olyan krém vagy folyadék állagú tisztítószereket használjon, amelyek nem tartalmaznak szemcséket. Ne használjon maró (korrozív) krémeket, súroló tisztító porokat, fém dörzsit vagy kemény eszközöket, mivel azok károsíthatják a felületet.

Ne használjon szemcséket tartalmazó tisztítószereket, mert megkarcolhatják az üveg, zománcozott és/vagy festett részeket a készülékben.

- A főzőlapra kiömlött folyadékot azonnal tisztítsa le, hogy megelőzze az üveg és az alkatrészek károsodását.

A készülék egyetlen részének tisztításához se használjon gőztisztítót.

A kerámiaüveg tisztítása

A kerámiaüveg képes megtartani nehéz tárgyakat, de eltörhet ha egy éles tárgy hozzáütődik.

FIGYELMEZTETÉS: Kerámia főzőlapok - ha a felület megrepedt, az esetleges áramütés elkerülése érdekében kapcsolja ki a készüléket és hívja a vevőszolgálatot.

- Használjon krém vagy folyadék állagú tisztítószert az üvegkerámia tisztításához. Tisztítsa le és törölje szárazra egy puha ruhával.
- Ne használjon az üvegen acélra való tisztítóanyagokat, mert azok károsíthatják az üveg felületet.
- Ha a konyhai edény aljára vagy bevonatába alacsony olvadáspontú anyagok kerülnek, ezek károsíthatják az üvegkerámia főzőlapot. Ha műanyag, alufólia, cukor vagy cukros étel kerül a forró üvegkerámia főzőlapra, kérjük, hogy a lehető leggyorsabban és legbiztonságosabban távolítsa el a forró felületről. Ha ezek az anyagok ráolvadnak, károsíthatják az üvegkerámia főzőlapot. Ha magas cukortartalmú ételt készít, például lekvárt, amennyiben lehetséges, használjon erre alkalmas, védőréteget képző szert.
- A főzőlapon található szennyeződést nedves puha ruhával távolítsa el.
- A kerámiaüveg színének bármilyen elváltozása nincs hatással a kerámia szerkezetére vagy tartósságára, és nem az anyagban történt változás idézte elő.

A kerámiaüveg színében történő változásnak több oka lehet:

1. A kiömlött étel nem lett letakarítva a felületről.

2. Nem megfelelő edények használata a főzőlapon, amelyek kikezdik a felületet.

3. Rossz tisztítóanyagok használata.

A rozsdamentes acél alkatrészek tisztítása (ha van ilyen)

- Rendszeresen tisztítsa a készülék rozsdamentes acél részeit.
- Törölje le a rozsdamentes acél részeket szappanos vízbe áztatott puha ronggyal. Majd törölje alaposan szárazra egy puha száraz ruhával.
- Ne mossa meg a rozsdamentes acél részeket, amikor még forróak a főzéstől.

- Ne hagyjon ecetet, kávét, tejet, sót, vizet, citromot, vagy paradicsomlevet hosszú ideig a rozsdamentes acél felületen.

6. HIBAELHÁRÍTÁS ÉS SZÁLLÍTÁS

6.1. Hibaelhárítás

Ha ezek után az alapvető hibaelhárítási lépések után is problémája van a berendezéssel, kérjük, vegye fel a kapcsolatot a vevőszolgálattal.

Probléma	Lehetséges ok	Megoldás
A főzőlap vezérlőpanel kijelzője sötét. A főzőlapot vagy a főzőzónákat nem lehet bekapcsolni.	Nincs áramellátás.	Ellenőrizze az épület biztosítékát, amely áramot biztosít a készüléknek. Más elektromos eszközökkel ellenőrizze, nincs-e áramszünet.
A főzőlap használat közben kikapcsol, és az összes kijelzőn egy „F” jelzés villog.	A kezelőpanel nedves vagy valamilyen tárgyat helyeztek rá.	Szárítsa meg a kezelőpanelt, vagy vegye le a rajta lévő tárgyat.
A főzőlap használat közben kikapcsol.	Valamelyik főzőzóna túl hosszú ideig volt bekapcsolva.	A főzőzóna ismét használható annak újboli bekapcsolása után.
A főzőlap kezelőpanele nem működik és a gyerekzárat jelző LED világít.	A gyerekzár be van kapcsolva.	Kapcsolja ki a gyerekzárat.

6.2. Szállítás

Amennyiben a terméket szállítania kell, használja annak eredeti csomagolását, és szállítsa azt az eredeti dobozában. Kövesse a csomagoláson található, szállításra vonatkozó jelzéseket. Rögzítsen minden különálló alkatrészt a termékre ragasztószalaggal, hogy elkerülje annak szállítás közben történő sérülését.

Ha nem rendelkezik az eredeti csomagolással, készítsen szállítódobozt, amiben a készülék, különösen a termék külső felületei, védve vannak a külső veszélyekkel szemben.

6.3. Vevőszolgálat

Készülékének javítása, valamint hibabejelentés esetén vevőszolgálatunk rendelkezésére áll a garancia@homefort.hu email címen vagy a **+ 36 30/246-8661** telefonszámon.

Ha a vevőszolgálathoz fordul:

Kérjük adja meg a készülék modell azonosítóját és szériaszámát (S/N), valamint a vásárlást igazoló számla és jótállási jegy számát.

A modell azonosítója és szériaszáma a termék alsó részén található adattáblán, a csomagolódoboz címkéjén, valamint a jótállási jegyen is szerepel.

Customer Service

If you would like to report an error, your appliance need to be repaired, you can reach our Customer Service. Please write an email to garancia@homefort.hu or call + 36 30/ 246-8661.

If you contact Customer Service:

Please give us the model number and serial number (S/N) of the appliance, furthermore the number of the invoice and the warranty card.

You can find the model number and serial number on the rating label (placed on the bottom of the appliance), on the carton label and you find it on the warranty card also.

OM-HF-2023.3

7. Műszaki leírások

7.1. Termékinformációs adatlap

Márka		HOMEFORT
Modell		**HFBK64T0B/HFBK64T2B**
Főzőlap típusa		Elektromos
Főzőzónák száma		4
Melegítési technológia-1		Üvegkerámia fűtőelem
Jobb első főzőzóna átmérő-1	cm	Ø14,5
Jobb első főzőzóna egy kilogrammra vetített energiafogyasztása-1	Wh/kg	192,0
Melegítési technológia-2		Üvegkerámia fűtőelem
Bal hátsó főzőzóna átmérő-2	cm	Ø14,5
Bal hátsó főzőzóna egy kilogrammra vetített energiafogyasztása-2	Wh/kg	192,0
Melegítési technológia-3		Üvegkerámia fűtőelem
Bal első főzőzóna átmérő-3	cm	Ø18,0
Bal első főzőzóna egy kilogrammra vetített energiafogyasztása-3	Wh/kg	192,0
Melegítési technológia-4		Üvegkerámia fűtőelem
Jobb hátsó főzőzóna átmérő-4	cm	Ø18,0
Jobb hátsó főzőzóna egy kilogrammra vetített energiafogyasztása-4	Wh/kg	192,0
Főzőlap energiafogyasztása	Wh/kg	192,0
A főzőlap megfelel az EN 60350-2 szabvány előírásainak		

Energiatakarékossági ötletek
Főzőlap

- **Használjon lapos aljú főzőedényeket**
- **Használjon megfelelő méretű főzőedényeket.**
- **A főzőedényeket fedővel használja.**
- **Csökkentse minimálisra a folyadékok és zsír mértékét.**
- **Amikor a folyadék kezd felforrni, kapcsoljon alacsonyabb fokozatra.**

Thank you for choosing this product.

This User Manual contains important safety information and instructions on the operation and maintenance of your appliance.
Please take the time to read this User Manual before using your appliance and keep this book for future reference.

Icon	Type	Meaning
	WARNING	Serious injury or death risk
	RISK OF ELECTRIC SHOCK	Dangerous voltage risk
	FIRE	Warning; Risk of fire / flammable materials
	CAUTION	Injury or property damage risk
	IMPORTANT / NOTE	Operating the system correctly

CONTENTS

1. SAFETY INSTRUCTIONS 24
1.1 General Safety Warnings 24
1.2 Installation Warnings 26
1.3 During Use 27
1.4 During Cleaning and Maintenance 27
2.INSTALLATION AND PREPARATION FOR USE 29
2.1 Installation of the Hob 29
2.2 Electrical Connection and Safety 31
3.PRODUCT FEATURES. 32
4.USE OF PRODUCT 33
4.1 Hob Controls.....33
5. CLEANING AND MAINTENANCE 37
5.1 Cleaning 37
6. TROUBLESHOOTING&TRANSPORT 38
6.1 Troubleshooting.. 38
6.2 Transport ... .38

1.SAFETY INSTRUCTIONS

- Carefully read all instructions before using your appliance and keep them in a convenient place for reference when necessary.
- This manual has been prepared for more than one model therefore your appliance may not have some of the features described within. For this reason, it is important to pay particular attention to any figures whilst reading the operating manual.

1.1 General Safety Warnings

- This appliance can be used by children aged from 8 years and above and by persons with reduced physical, sensory or mental capabilities or lack of experience and knowledge if they have been given supervision or instruction concerning use of the appliance in a safe way and understand the hazards involved. Children should not play with the appliance. Cleaning and user maintenance should not be made by children without supervision.

⚠**WARNING:** The appliance and its accessible parts become hot during use. Care should be taken to avoid touching heating elements. Keep children less than 8 years of age away unless they are continually supervised.

⚠⚠**WARNING:** Unattended cooking on a hob with fat or oil can be dangerous and may result in fire. NEVER try to extinguish such a fire with water, but switch off the appliance and cover the flame with a lid or a fire blanket.

⚠ **CAUTION:** The cooking process has to be supervised. A short term cooking process has to be supervised continuously.

⚠⚠ **WARNING:** Danger of fire: Do not store items on the cooking surfaces.

⚠⚠ **WARNING:** If the surface is cracked, switch off the appliance to avoid the possibility of electric shock.

- For models which incorporate a hob lid, clean any spillages off the lid before use and allow the cooker to cool before closing the lid.
- Do not operate the appliance by means of an external timer or separate remote-control system.
- Do not use harsh abrasive cleaners or scouring pads to clean oven surfaces. They can scratch the surfaces which may result in shattering of the door glass or damage to surfaces.
- Do not use steam cleaners for cleaning the appliance.
- Your appliance is produced in accordance with all applicable local and international standards and regulations.
- Maintenance and repair work should only be carried out by authorised service technicians. Installation and repair work that is carried out by unauthorised technicians may be dangerous. Do not alter or modify the specifications of the appliance in any way. Inappropriate hob guards can cause accidents.
- Before connecting your appliance, make sure that the local distribution conditions (nature of the gas and gas pressure or electricity voltage and frequency) and the specifications of the appliance are compatible. The specifications for this appliance are stated on the label.

⚠ **CAUTION:** This appliance is designed only for cooking food and is intended for indoor domestic

household use only. It should not be used for any other purpose or in any other application, such as for non-domestic use, in a commercial environment or for heating a room.

- All possible measures have been taken to ensure your safety. Since the glass may break, care should be taken when cleaning to avoid scratching. Avoid hitting or knocking the glass with accessories.
- Make sure that the supply cord is not trapped or damaged during installation. If the supply cord is damaged, it must be replaced by the manufacturer, its service agent or similarly qualified persons in order to prevent a hazard.
- Please keep children and animals away from this appliance.

1.2 Installation warnings

- Do not operate the appliance before it is fully installed.
- The appliance must be installed by an authorised technician. The manufacturer is not responsible for any damage that might be caused by defective placement and installation by unauthorised people.
- When the appliance is unpacked, make sure that it is has not been damaged during transportation. In the case of a defect do not use the appliance and contact a qualified service agent immediately. The materials used for packaging (nylon, staplers, Styrofoam, etc.) may be harmful to children and they should be collected and removed immediately.
- Protect your appliance from the atmosphere. Do not expose it to sun, rain, snow, dust or excessive humidity.

- Materials around the appliance (i.e. cabinets) must be able to withstand a minimum temperature of 100°C.
- The temperature of the bottom surface of the hob may rise during operation, therefore a board must be installed underneath the product.

1.3 During use

- Do not put flammable or combustible materials in or near the appliance while it is operating.

Do not leave the cooker unattended when cooking with solid or liquid oils. They may catch fire under extreme heating conditions. Never pour water on to flames that are caused by oil, instead switch the cooker off and cover the pan with its lid or a fire blanket.

- Always position pans over the centre of the cooking zone, and turn the handles to a safe position so they cannot be knocked or grabbed.
- If the product will not be used for a long period of time, turn the main control switch off.
- Make sure the appliance control knobs are always in the “**0**” (stop) position when the appliance is not in use.

1.4 During Cleaning and Maintenance

- Make sure that your appliance is turned off at the mains before carrying out any cleaning or maintenance operations.
- Do not remove the control knobs to clean the control panel.
- To maintain the efficiency and safety of your appliance, we recommend you always use original

spare parts and to call our authorised service agents when needed.

CE Declaration of conformity

We declare that our products meet the applicable European Directives, Decisions and Regulations and the requirements listed in the standards referenced.

This appliance has been designed to be used only for home cooking. Any other use (such as heating a room) is improper and dangerous.

The operating instructions apply to several models. You may notice differences between these instructions and your model.

Disposal of your old machine

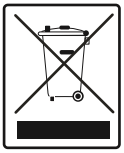

This symbol on the product or on its packaging indicates that this product should not be treated as household waste. Instead it should be handed over to the applicable collection point for the recycling of electrical and electronic equipment. By ensuring this product is disposed of correctly, you will help prevent potential negative consequences for the environment and human health, which could otherwise be caused by inappropriate waste handling of this product. For more detailed information about recycling of this product, please contact your local city office, your household waste disposal service or the retailer who you purchased this product from.

2. INSTALLATION AND PREPARATION FOR USE

WARNING : This appliance must be installed by an authorised service person or qualified technician,
according to the instructions in this guide and in compliance with the current local regulations.

- Incorrect installation may cause harm and damage, for which the manufacturer accepts no responsibility and the warranty will not be valid.
- Prior to installation, ensure that the local distribution conditions (electricity voltage and frequency and/or nature of the gas and gas pressure) and the adjustments of the appliance are compatible. The adjustment conditions for this appliance are stated on the label.
- The laws, ordinances, directives and standards in force in the country of use are to be followed (safety regulations, proper recycling in accordance with the regulations, etc.).

Instructions for the Installer

General instructions

- After removing the packaging material from the appliance and its accessories, ensure that the appliance is not damaged. If you suspect any damage, do not use it and contact an authorised service person or qualified technician immediately.
- Make sure that there are no flammable or combustible materials in the close vicinity, such as curtains, oil, cloth etc. which may catch fire.
- The worktop and furniture surrounding the appliance must be made of materials resistant to temperatures above 100°C.
- If a cooker hood or cupboard is to be installed above the appliance, the safety distance between cooktop and any cupboard/cooker hood should be as shown below.

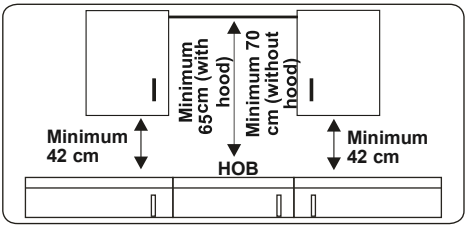

- The appliance should not be installed directly above a dishwasher, fridge, freezer, washing machine or clothes dryer.
- If the base of the appliance is accessible by hand, a barrier made from a suitable material must be fitted below the base of the appliance, ensuring that there is no access to the base of the appliance.

2.1 Installation of the hob

The appliance is supplied with an installation kit including adhesive sealing material, fixing brackets and screws.

- Cut the aperture dimensions as indicated in the figure. Locate the aperture on the worktop so that, after the hob is installed, the following requirements are followed.

B (mm)	590	**min. A (mm)**	50
T (mm)	520	**min. C (mm)**	50
H (mm)	41-47.5	**min. E (mm)**	500
C1 (mm)	560	**min. F (mm)**	10
C2 (mm)	490	**G (mm)**	20
D (mm)	50	**I (mm)**	25
J (mm)	5		

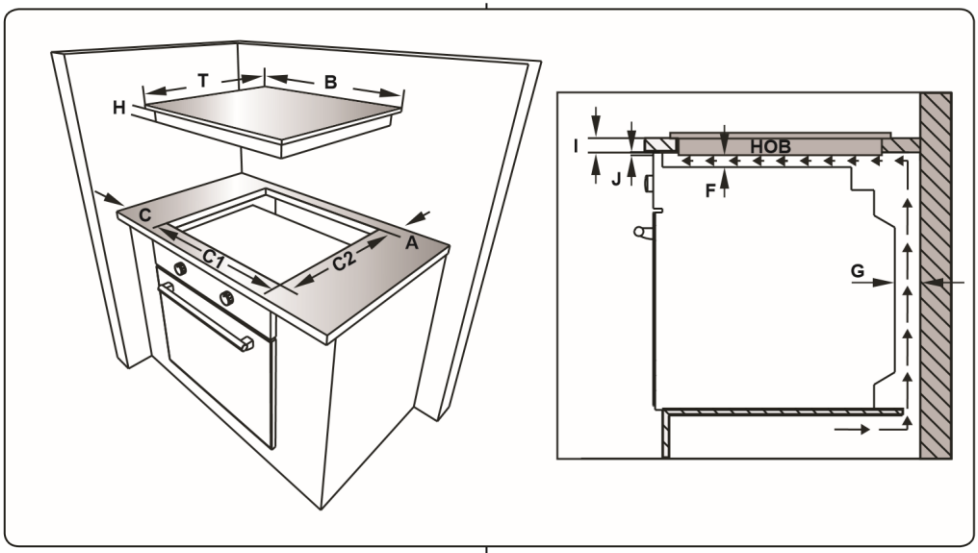

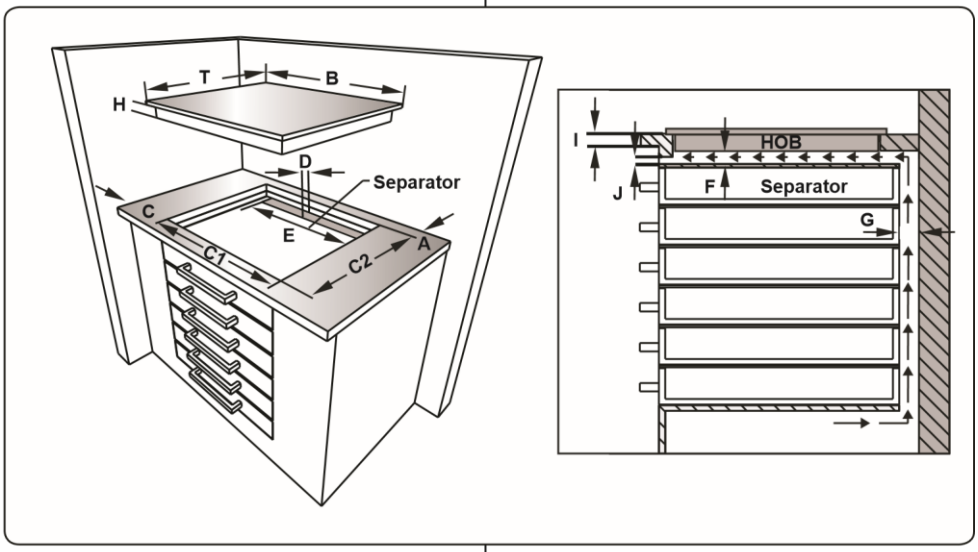

- Apply the supplied one-sided self-adhesive sealing tape all the way around the lower edge of the cooktop. Do not stretch the tape.

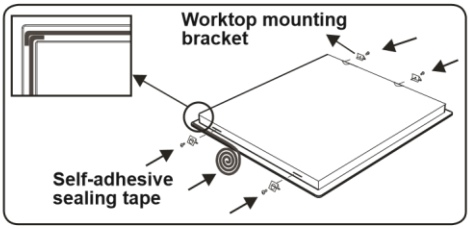

- Screw the 4 worktop mounting brackets on to the side walls of the appliance.

- Insert the appliance into the aperture.

2.2 Electrical Connection and Safety

WARNING: The electrical connection of this appliance should be carried out by an authorised service person or qualified electrician, according to the instructions in this guide and in compliance with the current local regulations.

WARNING: THE APPLIANCE MUST BE EARTHED.

- Before connecting the appliance to the power supply, the voltage rating of the appliance (stamped on the appliance identification plate) must be checked for correspondence to the available mains supply voltage, and the mains electric wiring should be capable of handling the appliance's power rating (also indicated on the identification plate).
- During installation, please ensure that isolated cables are used. An incorrect connection could damage your appliance. If the mains cable is damaged and needs to be replaced this should be done by a qualified person.
- Do not use adaptors, multiple sockets and/or extension leads.
- The supply cord should be kept away from hot parts of the appliance and must not be bent or compressed. Otherwise the cord may be damaged, causing a short circuit.
- If the appliance is not connected to the mains with a plug, a all-pole disconnector switch (with at least 3 mm contact spacing) must be used in order to meet the safety regulations.
- The fused switch must be easily accessible once the appliance has been installed.
- Ensure all connections are adequately tightened.
- Fix the supply cable in the cable clamp and then close the cover.
- The terminal box connection is placed on the terminal box.

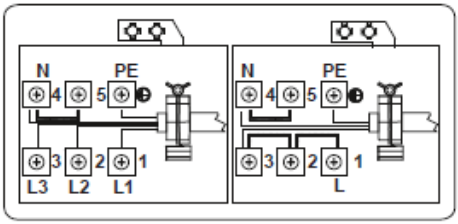

3. PRODUCT FEATURES

Important: Specifications for the product vary and the appearance of your appliance may differ from that shown in the figures below.

List of Components

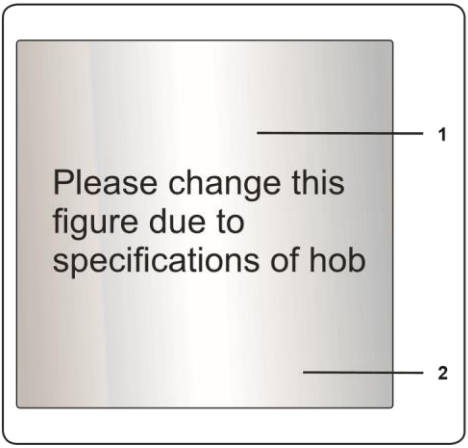

1. Ceramic Heater
2. Control Panel

4. USE OF PRODUCT

4.1 Hob Controls

The hob is controlled by pressing the appropriate electronic button. Each button pressed is followed by a buzzer sound.

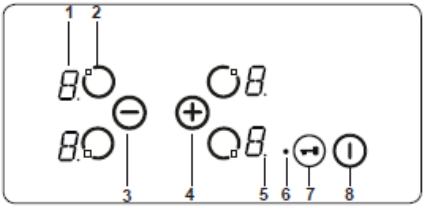

1- Heater display
2- Activate/Deactivate heater
3- Heat setting decrease
4- Heat setting increase
5- Decimal point
6- Key lock indicator
7- Key lock
8-On/Off

Mode Descriptions		
Stand-By-Mode	S-Mode	Mains supply is applied to the hob control and all heater displays are off or a residual heat display is active.
Operating-Mode	B-Mode	At least one heater display shows a heat setting between '0' and '9'.
Lock Mode	VR-Mode	The hob control is locked.

Switching the Appliance On and Off

If the appliance is in Stand-By mode, it is put in Operating mode by pressing the On/Off button ⏻ for at least 1 second. A buzzer will sound to indicate the successful operation.

A "**0**" will appear on all heater displays and all decimal points corresponding to the heaters will flash (1 second on, 1 second off).

If there is no operation within 10 seconds, all heater displays will switch off.

If the displays do switch off, the heater will be sent into Stand-By mode.

If ⏻ is pressed for more than 2 seconds (in Operating mode), the appliance will switch off and will enter S-Mode again. The appliance can be switched off by pressing ⏻ at any time; even if other buttons are pressed simultaneously.

Selecting a Heater

If a single heater is chosen with the corresponding Activate/Deactivate Heater Button, the decimal point of the heater display will flash. For the selected heater, you can set the heat level between 1 and 9 by pressing the Heat Setting Buttons ⊕ or ⊖.

The buttons must be pressed within 3 seconds of selecting a heater, otherwise the heater selection will be erased and the heat setting decimal point will disappear. If there is no further operation within 10 seconds, the heater reverts back to S-Mode.

The heat setting can always be changed by pressing ⊕ or ⊖. The available settings are between 1 and 9.

Each button operation or each display change is accompanied by a buzzer sound.

Set Cooking Level with and without Heat

All heaters are equipped with the heat boost function.

If the heat boost is required, set the heat from the current level to level 9 by pressing the ⊖ button only. Once level 9 has been reached, press ⊕ to activate the heat boost. The display will flash "**A**" alternating with the heat setting value "**9**" to show the heat boost is active.

If the heat boost is active, the heater will operate with maximum power for a period of time dependent on the heat setting selected before the heat boost was activated.
Once the heat boost time has ended, only the heat setting will be indicated on the heater display.
The heat boost can be deactivated by pressing ⊖ until the heat setting "**0**" is displayed.

Switching Off Individual Heaters

A heater can be switched off in 3 different ways:

• Simultaneous pressing of ⊕ and ⊖ buttons
• Reduction of the heat setting to ´**0**` by pressing the ⊖ button
• Use of the timer switch-off function for the corresponding heater.

Simultaneous operation of ⊕ and ⊖ buttons

The corresponding heater must be chosen with the Activate/Deactivate Heater Button , the Decimal Point of the related Heater Display will then flash. To switch off the heater ⊕, and ⊖ must be pressed simultaneously. A buzzer will sound and "**0**" will appear in the heat setting display when this is successful.
If the timer is active for the selected heater, then '0' will appear in the heater and timer display and the related Cooking Zone Indicator and the Timer function will both switch off. If there is any residual heat for the heater this will be indicated by a „H" in the heat setting display.

Reduction of the heat setting to "0" by operating ⊖ button

The heater can also be switched off by reducing the heat setting to "**0**".This will cause the associated Decimal Point of the heater, the related Cooking Zone Indicator and the Timer Display to all switch off, also.
If there is any residual heat for the heater, this will be indicated by a "**H**" in the heat setting display.

Use of the timer switch-off function for the corresponding heater (if available)

After counting down to zero, the timer will stop, the corresponding Heater Display will show "**0**" and the Timer Display will read '**00**'. The corresponding Cooking Zone Indicator will disappear.
An assigned Dual/Triple Zone Selection Indicator will also disappear if it is active.
Additionally, the buzzer will sound when the timer stops. Pressing any button will silence the timer.

Key Lock

The key lock function is used to set 'safe mode' on the appliance and can only be used in Operating Mode (B-Mode). The lock function becomes active when the key Lock button is pressed for at least 2 seconds. This operation is acknowledged by a buzzer and the Key Lock Indicator will flash to indicate the heater is locked.
If the heater is locked, it will only be possible to switch the appliance off by pressing , all other buttons are blocked and it will not be possible to make any adjustments by pressing the buttons.
If any other button is pressed in the lock mode, the buzzer will sound and the Key Lock Indicator will flash.
Only the switch-off operation by pressing is possible. However, if the appliance is switched off, it can not be restarted again without being unlocked.

Child Lock

The child lock function is used to lock the appliance in a complicated, multi-step process.

Child lock (and unlocking) is only available in the S-Mode.

First ⏻ must be pressed until the buzzer sounds, then ⊕ and ⊖ must be pressed simultaneously for at least 0.5 seconds, but no longer than 1 second. Following this, touch ⊕ to activate the child lock.

All four heater displays will show "**L**" as confirmation.

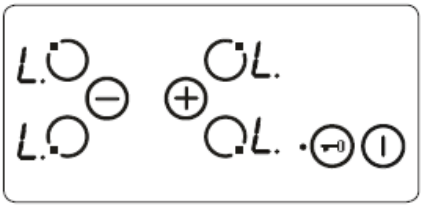

If the minute minder timer is still running, it will proceed until "**00**" is reached and the timer will beep. After confirmation of timer completion, the appliance will be fully locked. None of the buttons can be used as long as the appliance is locked.

Child lock can be deactivated in the same way that it is activated. After pressing ⏻ a beep is heard, ⊕ and ⊖ have to be pressed simultaneously for at least 0.5 seconds, followed by pressing only. As confirmation for successful unlocking, "**L**" will no longer be displayed.

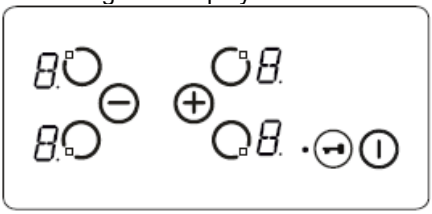

Touch Control Safety Functions

The following safety functions are available to avoid unintended operations.

Sensor Safety Cut-Off

Button monitoring is included to prevent the appliance from unwanted button operation. In cases where one or more buttons are pressed for longer than 12 seconds, the buzzer will sound for ten minutes to indicate an incorrect operation. For example, an object may be placed on a button, or there could be a sensor failure and so on. The safety switch-off will cause the hob to go into S-mode and all heater displays will flash "**F**". If there is no incorrect operation present, both the visual and audible signals will disappear. If residual heat is present, "**H**" will be displayed on all other heater displays.

Over Temperature Switch-Off

Due to the controls being very close to the heater in the middle of the front of the hob, it can occur that an incorrectly placed pot is not sensed by the sensor safety cut-off therefore heating up the hob to a very high temperature. This makes the glass and the buttons dangerous to touch. To prevent the hob control unit from damage, the controls constantly monitor the temperature and switch off if overheating occurs.

This will be indicated by the letter "**t**" in the heater display until the temperature decreases.

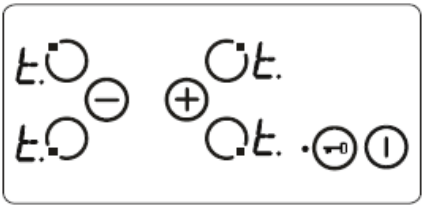

Once the temperature has dropped, the "**t**" in the heater display will disappear and the hob control unit will revert back into S-Mode. This means that the user can reactivate the appliance by pressing ⏻.

Operating Time Limitations

The hob control unit has a limitation on the operating time. If the heat setting for a heater has not been changed for a certain time, the heater will switch off automatically. A “**0**” will be displayed for 10 seconds, however there may be some residual heat present. The limit of the operating time depends on the selected heat setting.
After a heater automatically switches off, as described above, the heater can be used and the maximum operating time for this heat setting is applied.

Residual Heat Functions

After all cooking processes, some heat will be stored in the vitroceramic glass called residual heat. The appliance can calculate roughly how hot this glass is. If the calculated temperature is higher than + 60 ° C, then this will be indicated in the corresponding heater display for as long as the calculated temperature remains above + 60 ° C, even after the appliance has been switched off.
The residual heat indicator has the lowest priority and is overwritten by every other display value, including during safety switch-off and the displaying of an error code. When voltage is supplied to the hob after a power interruption, the residual heat display indicator will flash. If a heater had a residual heat of greater than + 60 °C before the power interruption occurred, the display will flash while the residual heat remains or until the heater is selected for another cooking operation.

Hints and Tips

Important: When ceramic heaters are operated in higher heat settings, the heated areas may be seen switching on and off. This is due to a safety device, which prevents the glass from overheating.
This is normal at high temperatures, causing no damage to the hob and little delay in cooking times.

WARNING:

• Never operate the hob without pans on the cooking zone.
• Use only flat saucepans with a sufficiently thick base.
• Make sure the bottom of the pan is dry before placing it on the hob.
• While the cooking zone is in operation, it is important to ensure that the pan is centred correctly above the zone.
• In order to conserve energy, never use a pan with a different diameter to hotplate being used.

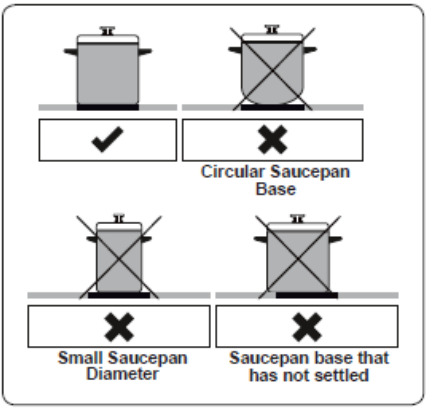

• Do not use saucepans with rough bottoms since these can scratch the glass ceramic surface.

• If possible, always place lids on the pans to avoid heat loss.

• The temperature of accessible parts may become high while the appliance is operating. Keep children and animals well away from the hob during operation and until it has fully cooled after operation.

• If you notice a crack on the cooktop, it must be switched off immediately and replaced by authorised service personnel.

5. CLEANING AND MAINTENANCE

5.1 Cleaning

WARNING: Switch off the appliance and allow it to cool before cleaning is to be carried out.

General Instructions

• Check whether the cleaning materials are appropriate and recommended by the manufacturer before use on your appliance.
• Use cream cleaners or liquid cleaners which do not contain particles. Do not use caustic (corrosive) creams, abrasive cleaning powders, rough wire wool or hard tools as they may damage the cooker surfaces.

Do not use cleaners that contain particles, as they may scratch the glass, enamelled and/or painted parts of your appliance.

• Should any liquids overflow, clean them immediately to avoid parts becoming damaged.

Do not use steam cleaners for cleaning any part of the appliance.

Cleaning the Ceramic Glass

Ceramic glass can hold heavy utensils but may be broken if it is hit with a sharp object.

WARNING : Ceramic Cooktops - if the surface is cracked, to avoid the possibility of an electric shock, switch off the appliance and call for service.

• Use a cream or liquid cleaner to clean the vitroceramic glass. Then, rinse and dry them thoroughly with a dry cloth.

Do not use cleaning materials meant for steel as they may damage the glass.

• If substances with a low melting point are used in the cookware's base or coatings, they can damage the glassceramic cooktop.If plastic, tin foil, sugar or sugary foods have fallen on the hot glass-ceramic cooktop, please scrape it off the hot surface as quickly and as safely as possible. If these substances melt, they can damage the glassceramic cooktop. When you cook very sugary items like jam, apply a layer of a suitable protective agent beforehand if it is possible.

• Dust on the surface must be cleaned with a wet cloth.
• Any changes in colour to the ceramic glass will not affect the structure or durability of the ceramic and is not due to a change in the material.
Colour changes to the ceramic glass may be for a number of reasons:
1. Spilt food has not been cleaned off the surface.
2. Using incorrect dishes on the hob will erode the surface.
3. Using the wrong cleaning materials.

Cleaning the Stainless Steel Parts (if available)

• Clean the stainless steel parts of your appliance on a regular basis.

• Wipe the stainless steel parts with a soft cloth soaked in only water. Then, dry them thoroughly with a dry cloth.

Do not clean the stainless steel parts while they are still hot from cooking.

Do not leave vinegar, coffee, milk, salt, water, lemon or tomato juice on the stainless steel for a long time.

6. TROUBLESHOOTING&TRANSPORT

6.1 Troubleshooting

If you still have a problem with your appliance after checking these basic troubleshooting steps, please contact an authorised service person or qualified technician.

Problem	Possible Cause	Solution
Hob control card's display is blacked out. The hob or cooking zones cannot be switched on.	There is no power supply.	Check the household fuse for the appliance. Check whether there is a power cut by trying other electronic appliances.
The hob switches off while it is in use and an 'F' flashes on each display.	The controls are damp or an object is resting on them.	Dry the controls or remove the object.
The hob switches off while it is use.	One of the cooking zones has been on for too long.	You can use the cooking zone again by switching it back on.
The hob controls are not working and the child lock LED is on.	The child lock is active.	Switch off the child lock.

6.2 Transport

If you need to transport the product, use the original product packaging and carry it using its original case. Follow the transport signs on the packaging. Tape all independent parts to the product to prevent damaging the product during transport.

If you do not have the original packaging, prepare a carriage box so that the appliance, especially the external surfaces of the product, is protected against external threats.